轻型汽车混合动力车环保信息

信息公开编号:CN QH G6 Z2 0788000021 000004

点此查看相关变更、更正情况

广汽丰田汽车有限公司声明：本企业依据《中华人民共和国大气污染防治法》和生态环境部相关规定公开机动车环保信息，本企业对公开的所有内容的真实性、准确性、及时性和完整性负责。本企业承诺：我公司型号为GTM6500HWHEVM的轻型不可外接充电混合动力车符合《轻型汽车污染物排放限值及测量方法（中国第六阶段）》（GB 18352.6-2016）b阶段，PN满足6.0×10^{11}个/km，RDE仅监测报告，《汽油车污染物排放限值及测量方法（双怠速法及简易工况法）》（GB 18285）和《汽车加速行驶车外噪声限值及测量方法》（GB 1495）的要求，同时符合相关标准规定的环境保护16万公里耐久性要求。

第一部分 车辆信息

1、车辆型号:	GTM6500HWHEVM
2、商标:	丰田(TOYOTA)
3、汽车分类:	M1
4、排放阶段:	国六
5、车辆识别方法和位置:	识别方法:铭牌;位置:车辆副驾驶侧B柱
6、车辆制造商名称:	广汽丰田汽车有限公司
7、生产厂地址:	广州市南沙区黄阁镇市南大道8号 广州市南沙区黄阁镇黄阁东一路6号
8、基准质量:	2215kg

第二部分 检验信息

9、型式检验信息:

依据的标准	检测机构	检测结论
GB 18352.6-2016	中国汽车工程研究院股份有限公司检测中心/国家机动车质量检验检测中心（重庆）	符合
GB 1495-2002	中国汽车工程研究院股份有限公司检测中心/国家机动车质量检验检测中心（重庆）	符合

第三部分 污染控制技术信息

10、发动机型号/生产企业:	A25D/广汽丰田发动机有限公司
11、电动机型号/生产企业:	前:TZ215-XY001;后:TZ215-X001/前:爱信(苏州)汽车零部件有限公司;后:TOYOTA MOTOR CORPORATION
12、能量储存装置型号/生产企业:	NP20-FL1/PRIMEARTH EV ENERGY CO., LTD.
13、电池容量:	6.0Ah
14、催化转化器型号/生产企业:	前:F0090;后:PB8/前:广州三五汽车部件有限公司;后:广州三五汽车部件有限公司
涂层/载体/封装生产企业:	前:单元1:科特拉(无锡)汽车环保科技有限公司;后:单元1:科特拉(无锡)汽车环保科技有限公司/前:单元1:NGK INSULATORS, LTD.; 后:单元1:DENSO CORPORATION/前:广州三五汽车部件有限公司;后:广州三五汽车部件有限公司
15、颗粒捕集器（（CGPF））型号/生产企业:	无
涂层/载体/封装生产企业:	无
16、炭罐型号/生产企业:	77704-06190/爱三(佛山)汽车部件有限公司
17、氧传感器型号/生产企业:	前:89467-0E300,后:89467-0R130/前/后:无锡电装汽车部件有限公司
18、曲轴箱排放控制装置型号/生产企业:	12204-F2010/爱三(佛山)汽车部件有限公司

19、EGR型号/生产企业:	25620 F2060/爱三(佛山)汽车部件有限公司
20、OBD系统供应商:	TOYOTA MOTOR CORPORATION
21、ECU型号/生产企业:	89661-0EG40/电装(广州南沙)有限公司
22、变速器型式/档位数:	无级变速(CVT)//
23、消声器型号/生产企业:	主:1F015,副:3F018/主/副:广州三五汽车部件有限公司
24、增压器型号/生产企业:	无
25、中冷器型式:	无

第四部分 制造商/进口企业信息

26、法人代表:吴松

27、地址:广州市南沙区黄阁镇市南大道8号

28、联系电话:800-830-8888400-830-8888

本信息内容可访问本公司官方网站(https://www.gac-toyota.com.cn/)查询

附表

	测试质量（kg）	车辆道路载荷系数		
		f0	f1	f2
型式检验样车参数	2287.75	147.1	1.336	0.03923

环保关键零部件	标识
发动机	

TOYOTA XU7CG 2020/04/13

STAMPED CONTENT AND POSITION (THE NAME OF ENGINE MANUF.)	C041	A25D-FXS-01

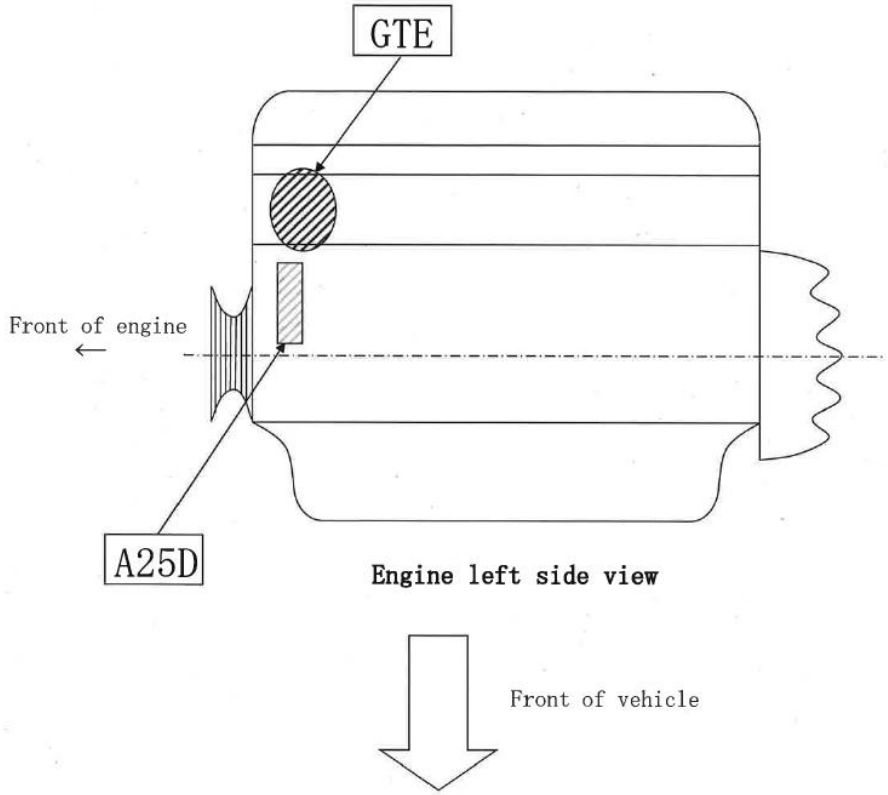

电动机	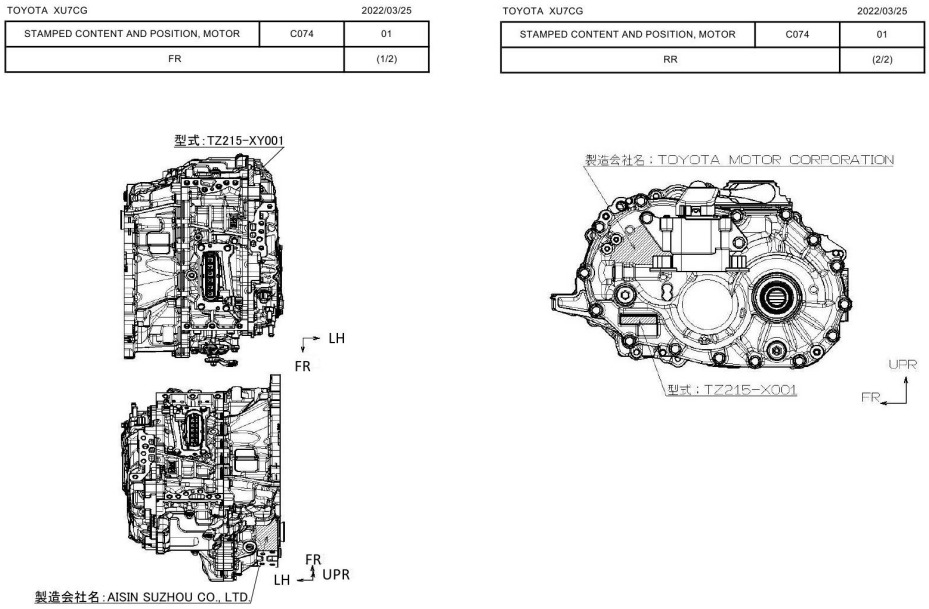

TOYOTA XU7CG
2022/03/25
STAMPED CONTENT AND POSITION, MOTOR
C074
01
FR
(1/2)
型式:TZ215-XY001
LH
FR
FR
UPR
LH
製造会社名:AISIN SUZHOU CO., LTD.
TOYOTA XU7CG
2022/03/25
STAMPED CONTENT AND POSITION, MOTOR
C074
01
RR
(2/2)
製造会社名:TOYOTA MOTOR CORPORATION
型式:TZ215-X001
UPR
FR

能量储存装置	

TOYOTA XU7CG 2020/08/20

STAMPED CONTENT AND POSITION, ENERGY STORAGE DEVICE	C075	01
JAPAN SUPPLY		

Unit: mm

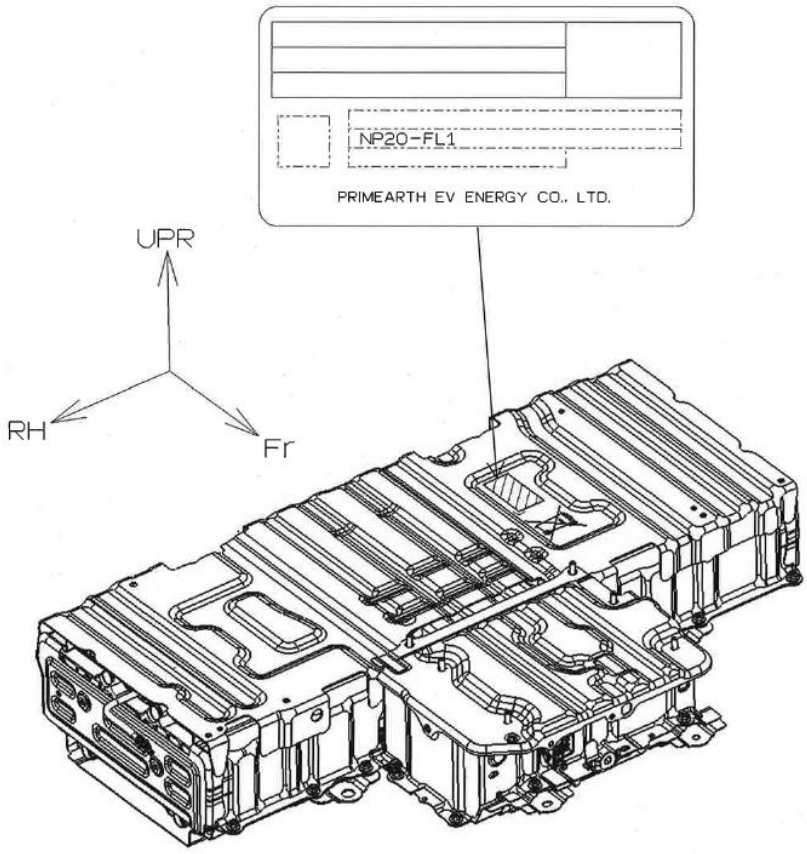

催化转化器	催化器标识:

TOYOTA XU7CG 2020/04/13

STAMPED CONTENT AND POSITION (THE NAME OF CATALYST MANUF.)	C042	A25D-FXS-01

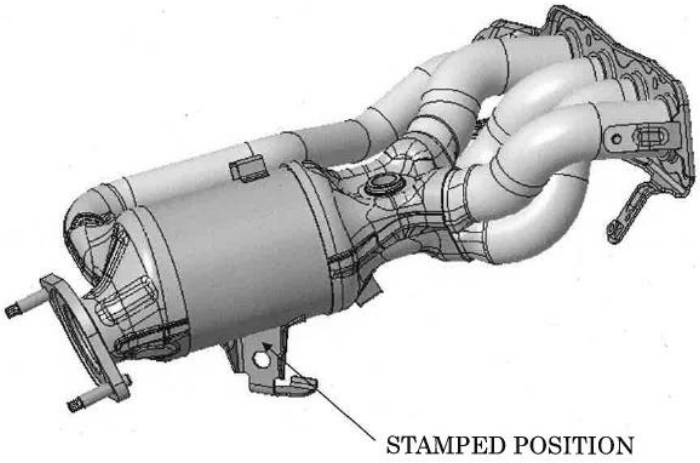

ZT/NGK TC/CAC
FZ/GSC
GSC F0090

TOYOTA XU7CG 2020/04/10

STAMPED CONTENT AND POSITION (THE NAME OF CATALYST MANUF.)	C043	01
A25FXS		

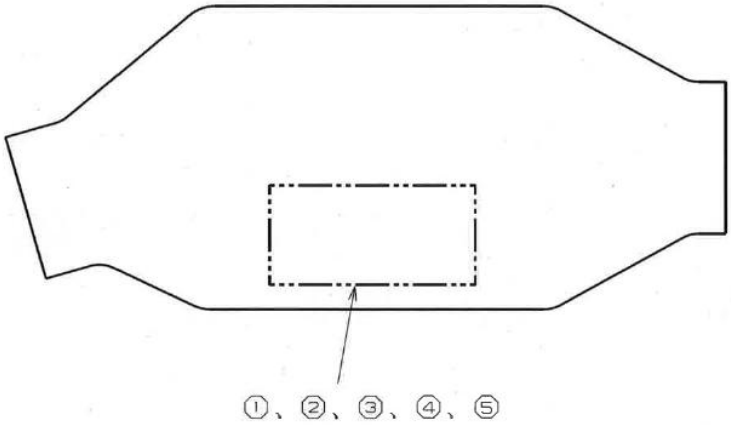

	STAMPED CONTENT
①	GSC
②	T/CAC
③	F/GSC
④	Z/DENSO
⑤	PB8

涂层标识:CAC

载体标识:NGK DENSO

封装标识:GSC

颗粒捕集器

EGR

TOYOTA XU7CG 2020/04/13

STAMPED CONTENT AND POSITION (THE NAME OF EGR VALVE MANUF.)	C047	A25D-FXS-01

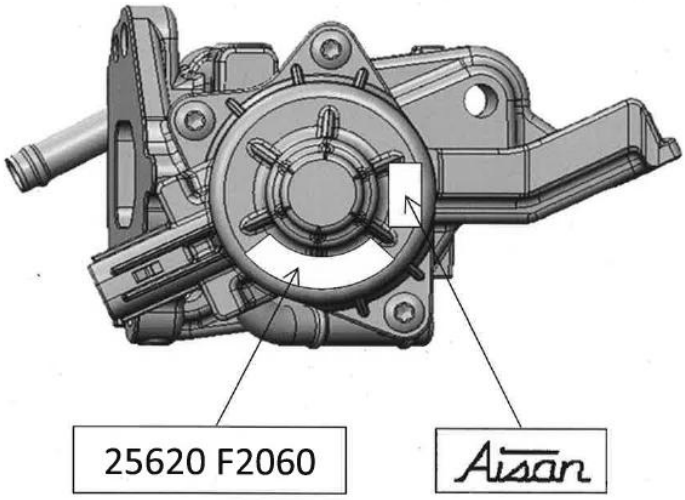

消声器

TOYOTA XU7CG 2020/04/10

STAMPED CONTENT AND POSITION (THE NAME OF MAIN MUFFLER MANUF.)	C048-1	01
A25FXS		

TOYOTA XU7CG 2020/04/10

STAMPED CONTENT AND POSITION (THE NAME OF SUB MUFFLER MANUF.)	C048-2	01
A25FXS		

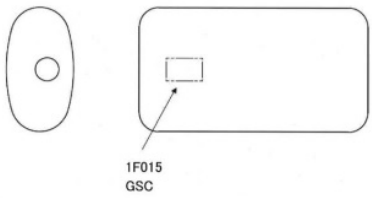

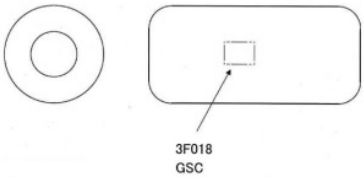

炭罐

TOYOTA XU7CG 2020/04/06

STAMPED CONTENT AND POSITION (THE NAME OF CANISTER MANUF.)	C045	01
HV		

Unit: mm

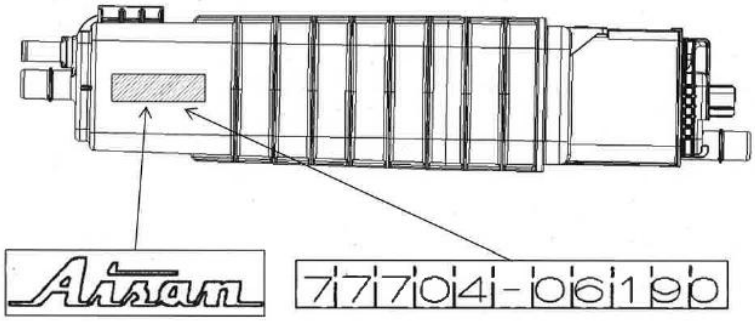

氧传感器

TOYOTA XU7CG 2020/04/15

Air Fuel Ratio Sensor (Planar Type)	C016-2	01
A25D-FXS		1/1

Unit : mm

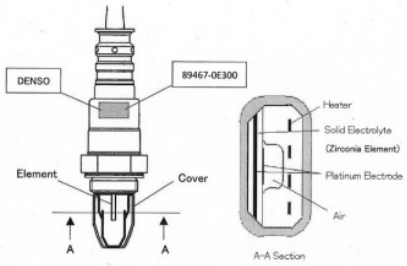

TOYOTA XU7CG 2020/04/15

Air Fuel Ratio Sensor (Cup Type)	C016-2	02
A25D-FXS		1/1

Unit : mm

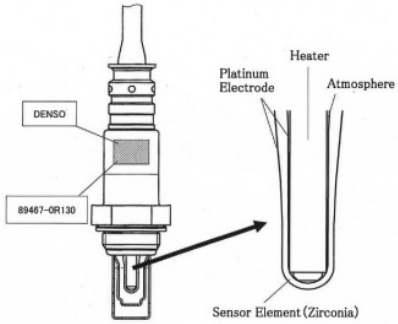

ECU	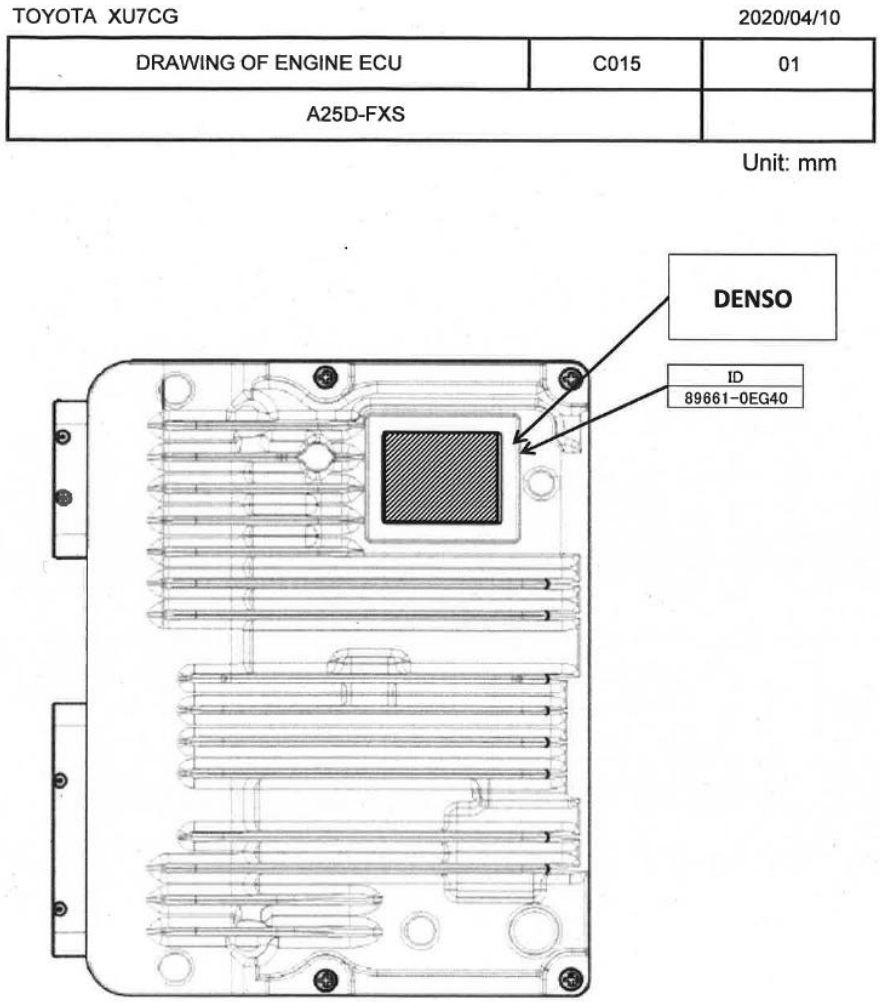
增压器	

企业名称：广汽丰田汽车有限公司

信息公开时间：2021-06-10 16:19:12

打印本页 关闭